HAWEKA JET 624

HAWEKA JET 624 — Artikel-Nr. MAMFAS624

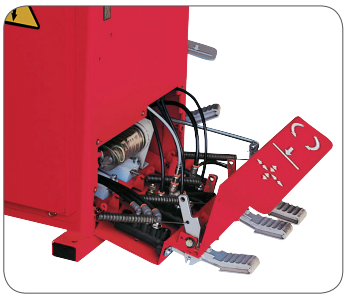

Der Steuerpedalblock kann leicht entfernt werden, um eine optimale Instandhaltung zu gewährleisten.

Abbildung mit Sonderausstattungen

wdk 02-020
Geprüft nach wdk-Montage-/Demontageanleitung UHP- u. Runflat-Reifen
Wirtschaftsverband der deutschen Kautschukindustrie e.V.

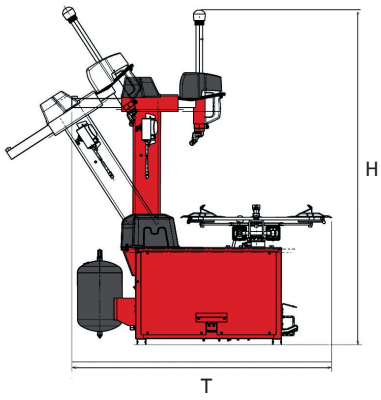

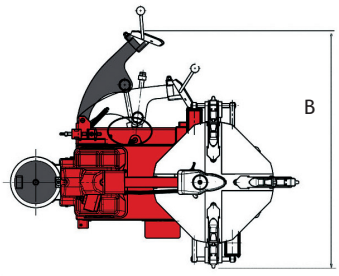

Leistungsmerkmale

- Automatische Reifenmontiermaschine für PKW, L-LKW und Motorräder (z.T. mit Motorradzusatzklauen)
- Einfache Bedienung durch Druckluftarretierung des Montagekopfes
- Schonende Montage durch Felgenferneinstellung
- Doppelt wirkender Abdrückzylinder mit einstellbaren Anschlag
- Pneumatisch betätigte Montagesäule
- Spannteller mit 2 Drehrichtungen
- stufenlose Drehzahlsteuerung
- Mit fest integriertem Reifenfüller — fußbetätigt mit Wächter (4,2 bar)

Hilfsarm ausgestattet mit:

- Wulstrolle am Montagekopf
- "Wulstboy" Niederhalter-Kette
- dynamischem Wulstniederhalter
- WdK-zertifiziert

Technische Daten

Elektromotor	0,75 kW-220V, 50 Hz, 1 ph
Drehgeschwindigkeit	0 - 16 U/min
Felgenspannung außen	10 - 24 Zoll
Felgenspannung innen	12 - 26,5 Zoll
Arbeitsbereich des Montagekopfes	8 - 24 Zoll
Raddurchmesser max.	1.050 mm (41 Zoll)
Felgenbreite max.	381 mm (15 Zoll)
Abdrückkraft	3.600 kg
Max. Drehmoment Spannvorrichtung	1.400 Nm
Abmessungen (HxBxT)	2.016 x 1.556 x 1.885 mm